LED Linear™ GmbH · Dr.-Alfred-Herrhausen-Allee 20 · 47228 Duisburg · Germany
Telefon +49 2065 94322-100 · info@led-linear.com
Ausgabe: Donnerstag, 18. Januar 2024 · Technische Änderungen vorbehalten.
Online: https://www.led-linear.de/produkte/neptune-ip68-1?U=0&cHash=ee49aac96fbcebed7eebfad5d5353464

LED LINEAR™
A Fagerhult Group Company

NEPTUNE White High Efficiency HD IP68

Ordercode: NEPTUNE WHITE 15 W840 1055 IP68

TECHNISCHE SPEZIFIKATIONEN

Länge	**1.055 mm**
Farbtemperatur (CCT)	**4.000 K**
CRI	**86**
R9	**36**
Lumen (Leuchte)	**210 lm**
Lumen/Meter	**200 lm/m**
Leistung der Leuchte	**15,8 W**
Leistung	**15 W/m**
Effizienz	**13 lm/W**
Gehäusetemperatur (Tc_{min} & Tc_{max})	**Tc_{min} = -25°C, Tc_{max} = 60°C**
Lagertemperatur (Ts_{min} & Ts_{max})	**Ts_{min} = -30°C, Ts_{max} = 85°C**
Umgebungstemperatur (Ta_{min} & Ta_{max})	**Ta_{min} = -25°C, Ta_{max} = 45°C**
Schutzklasse	**IP68**

CE



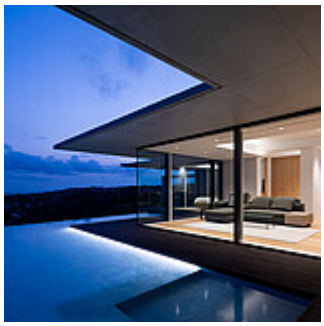

Technische Daten / Leistungskennwerte

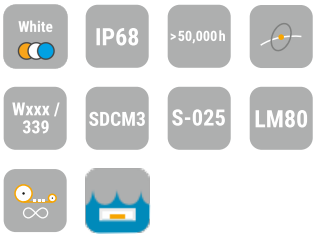

ABMESSUNGEN & VERFÜGBARE LÄNGEN

16 mm x 16 mm

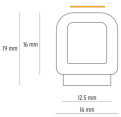

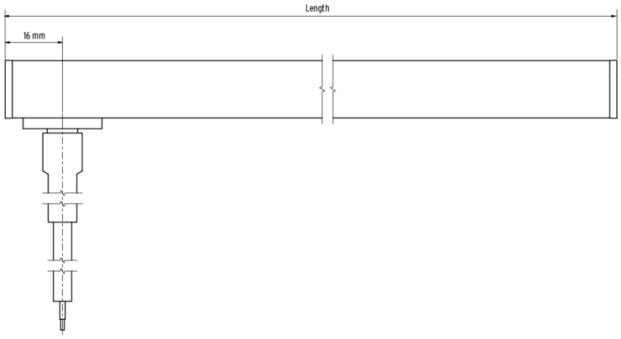

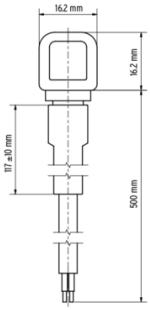

Berechnung der Leuchtenlänge (nicht kürzbar): L = (N x 62,5 mm) + 55 mm; N = 8 … (wie folgt); L_{min} = 555 mm; HD6/HD10: Nmax = 80; L_{max} = 5.055 mm; HD15: Nmax = 64; L_{max} = 4.055 mm

NEPTUNE White High Efficiency HD IP68

Ordercode: NEPTUNE WHITE 15 W840 1055 IP68

SPEZIFIKATIONSTEXT

IP68, punktfreie lineare Lichtlinie mit einem Querschnitt von 16 mm x 16 mm. Opaler PVC Extrusionskörper, versiegelt mit ultraschallverschweißten Endkappen und einer Doppelbarriere zum Schutz gegen das Eindringen von Wasser. Spezielle PVC-Materialzusammensetzung, die für kontinuierliches Eintauchen in Wasser mit einer Chlorkonzentration von bis zu 5 ppm chlorbeständig ist. Die Längen sind zwischen 544 mm und 5.044 mm in Schritten von 62,5 mm frei konfigurierbar. Die Leuchte verfügt über einen rückseitigen Kabelausgang mit 5 m Kabel mit offenem Ende (chlorbeständig). Die Lichtquelle wird mit Hilfe eines hochmodernen automatisierten Reel-to-Reel-Produktionsprozesse gefertigt, zur Unterstützung der dünnen, flexiblen Leiterplattentechnologie Tj Away® von LED Linear™.

Japanische High-End-Keramik-LED-Gehäuse garantieren eine hervorragende Lebensdauer von > 50.000 Stunden mit 3-stufigem MacAdams (3SDCM) Binning, zentriert auf Ziel-CCT mit ausgezeichneter Farbkonsistenz und Stabilität (W9xx/339). Konstante Lichtintensität entlang der gesamten Lichtlinien durch integrierte Stromquellen, durch dedizierte integrierte Schaltkreise für eine Versorgungsspannung von 24 V_{DC}. Uneingeschränkt per Pulsweitenmodulation (PWM) dimmbar bei Frequenzen von > 0 Hz bis 2 kHz (bei Frequenzen höher als 1,2 kHz flimmerfrei gemäß IEEE P1789). Entwickelt und gefertigt in Deutschland.

TM30-15

Farbvektor

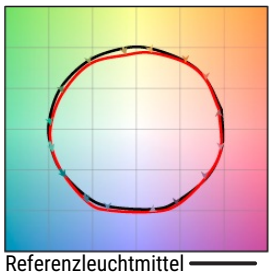

Farbbewertung

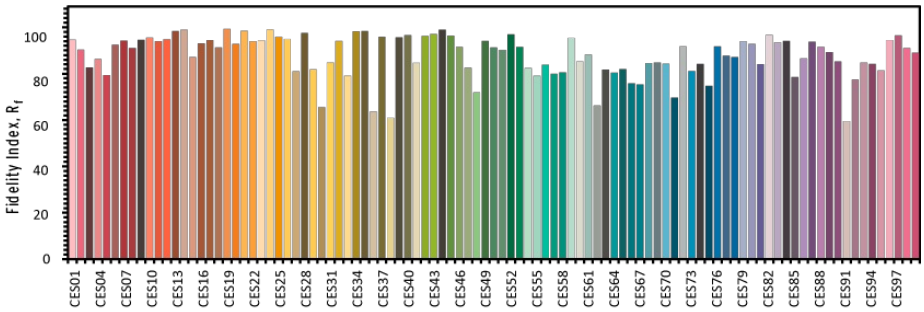

NEPTUNE White High Efficiency HD IP68

Ordercode: NEPTUNE WHITE 15 W840 1055 IP68

MONTAGEZUBEHÖR

1. Anbau	Montagezubehör	Beschreibung	Anwendungsbeispiel
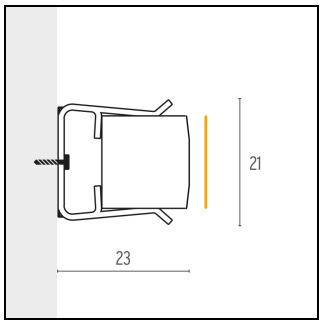	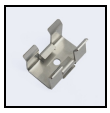 VarioClip TV 30mm 316L Montageklammer Art.-#: 13000050-01	Clip aus hochwertigem Edelstahl für raue Umgebungen. Für Überkopf-Installationen Verwendung von 5 Clips pro Meter empfohlen (3 Clips für andere Montagearten).	

2. Einbau	Montagezubehör	Beschreibung	Anwendungsbeispiel
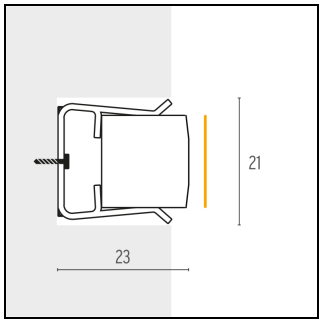	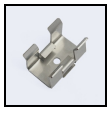 VarioClip TV 30mm 316L Montageklammer Art.-#: 13000050-01	Clip aus hochwertigem Edelstahl für raue Umgebungen. Für Überkopf-Installationen Verwendung von 5 Clips pro Meter empfohlen (3 Clips für andere Montagearten).	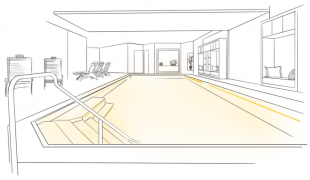

NEPTUNE White High Efficiency HD IP68

Ordercode: NEPTUNE WHITE 15 W840 1055 IP68

VORSCHALTGERÄTE (EVG) & STEUERUNGEN

Empfohlenes EVG

VarioPSU 24V/40W IP67, 0-10V, Black
Art.-#: 16000152



Abmessungen (L x H x T) :	**150 mm x 35 mm x 53 mm**
Schutzklasse:	**SK II**
LED Drive:	**CV**
Spannung (V):	**24 V**
Nennleistung (W):	**40**
Eingangsspannung (Vac):	**90 – 305**
Region:	**WR**
Zertifikate:	**ENEC, UL**
Schutzklasse:	**IP67**
Innenbereich/Außenbereich:	**Außenbereich**

Empfohlene Steuereinheit

IN.finite™ CASAMBI 2Ch CV
Art.-#: 16000267-EVO



Abmessungen (L x H x T) :	**188 mm x 21 mm x 30 mm**
Kanäle	**2**
Dimmoptionen	**Casambi BLE**
Dimmung	**PWM (f ~ 1600 Hz)**
Dimmkurve	**Lin/Log/free conf.**
Dimmbereich	**100% – 0%**
Spannung (V):	**12 – 50 V**
Zertifikate:	**CE**
Schutzklasse:	**IP20**
Innenbereich/Außenbereich:	**Innenbereich**

Dimmung

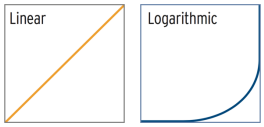

NEPTUNE White High Efficiency HD IP68

Ordercode: NEPTUNE WHITE 15 W840 1055 IP68

INFORMATIONEN ZUM SPANNUNGSABFALL PRO EINSPEISUNG (EVG / STEUERUNG ZUR LEUCHTE)

Einzeln

Leistung (Leuchte)				15,8 W			
Kabel-Querschnitt	0.25 mm^2	0.34 mm^2	0.5 mm^2	0.75 mm^2	1 mm^2	1.5 mm^2	2.5 mm^2
AWG (US)	23	22	20	18	17	15	13
Max. Einspeisungslänge	9 m	12.3 m	18 m	27.1 m	36.1 m	54.1 m	90.2 m

Mehrere

Leuchtenlänge				1,1 m			
Maximale Lauflänge bei dieser Leistungsstufe*				5,0 m			
Kabelquerschnitt der Einspeisung	0.25 mm^2	0.34 mm^2	0.5 mm^2	0.75 mm^2	1 mm^2	1.5 mm^2	2.5 mm^2
AWG (US)	23	22	20	18	17	15	13
Max. Einspeisungslänge	4.7 m	6.4 m	9.5 m	14.2 m	19 m	28.5 m	47.6 m

Die Berechnung bezieht sich auf die Kabelkonfiguration vor Ort.
Die in der Tabelle angegebenen Informationen zum Spannungsabfall basieren nur auf dem leitungsbezogenen Spannungsabfall von max. 0,85 V bei einer Eingangsspannung von 24V DC.

Bezüglich der elektromagnetischen Störfestigkeit (EMS / EMV) ist die maximale Kabellänge durch den Vorschaltgerätehersteller festgelegt.
Eine längere Kabellänge zwischen Vorschaltgerät und geplantem Produkt als durch das Datenblatt des Vorschaltgerätes angegeben, ist möglich. Hierbei kann aber die elektromagnetische Störfestigkeit durch Bedingungen am Installationsort beeinflusst werden. Es liegen keine Daten zur elektromagnetischen Störfestigkeit bei höheren Kabellängen vor, was ggf. zu einer Überprüfung der elektromagnetischen Störfestigkeit führen durch Dritte führen kann.
Datenblätter und Montageanleitungen der in Kombination mit dem geplanten Produkt gedachten Komponenten sind zu prüfen und zu befolgen.

* Die verbleibenden 3,9 m, die zum Erreichen der maximalen Lauflänge mit einer Einspeisung zulässig sind, können durch das Konfigurieren von NEPTUNE White High Efficiency HD IP68 mit derselben LED vervollständigt werden.

VERKABELUNG

Typische Verkabelung - monochromatisch

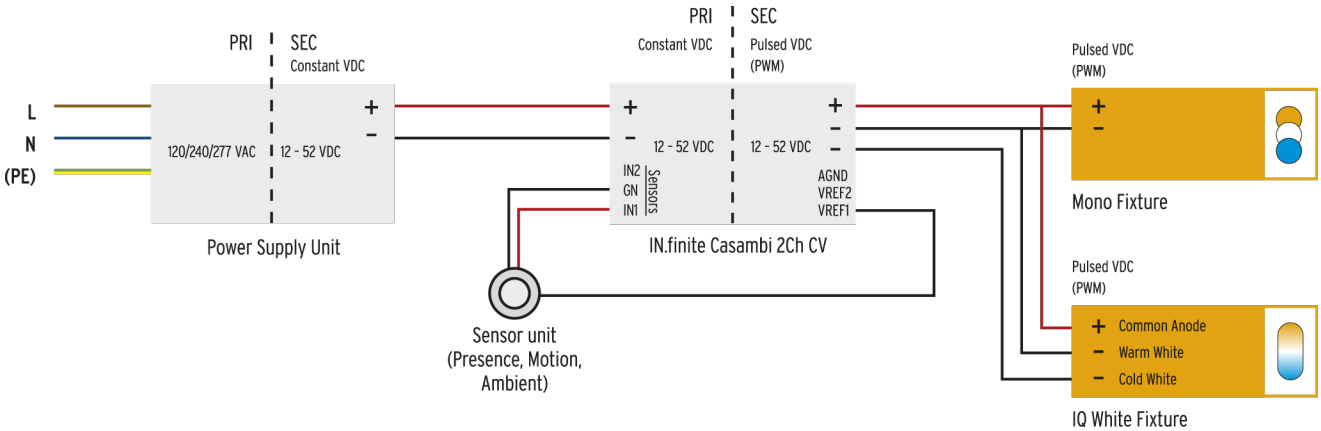

*** Detaillierte Informationen zur Verkabelung der Steuerleitung finden Sie im Datenblatt des gewünschten Vorschaltgeräts**

NEPTUNE White High Efficiency HD IP68

Ordercode: NEPTUNE WHITE 15 W840 1055 IP68

ARTEN DER ANALOGEN & DIGITALEN STEUERUNG

Digitale Systeme | **Analoge Systeme**

DMX	DALI	Casambi BLE	DMX/RDM	1–10V	Switch-DIM
Digital control system which is particularly suitable for RGB and IQ White applications. With this system it is possible to dim luminaires and to set soft color gradients just in the range RGB.	Digital control system which is suitable especially for White and IQ White applications. With this system it is possible to dim the luminaires and to adjust soft gradients in the range White and IQ White.	Digital control system based on Bluetooth LE which is particu-larly suitable for applications in which a smart remote control is required. With this system it is possible to dim luminaires and to adjust soft gradients in the range White, IQ-White and RGB.	Digital control system which is particularly suitable for RGB and IQ White applications. With this system it is possible to dim luminaires and to set soft color gradients just in the range RGB.	Analog control system which is suitable for White applications. With this system it is possible to dim luminaires with a poten- tiometer via a control voltage (SELV).	Analog control system which is suitable for White applications. With this system it is possible to dim luminaires using com-mercially available switches on the mains voltage.

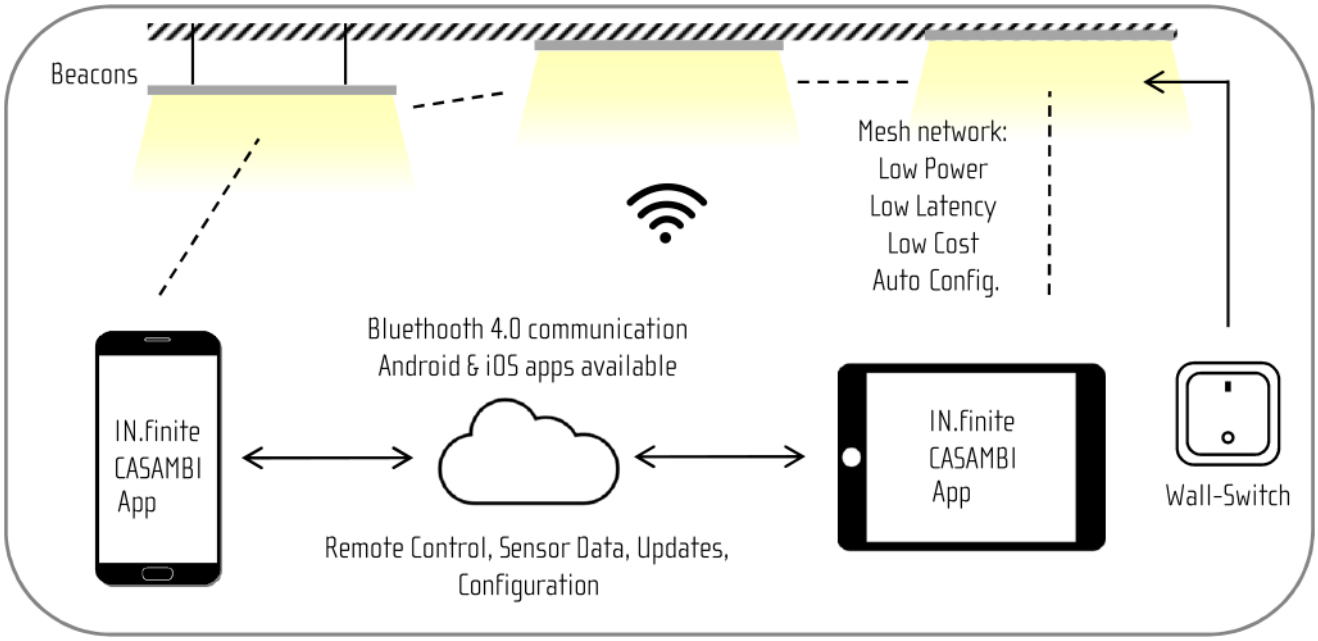

Quick start guide wireless Communication
Casambi Technologies‘ wireless lighting control solution is not just a lighting control system - Casambi is a technology based on Bluetooth Low Energy, Casambi has developed an own proprietary mesh network where all the intelligence of the system is replicated in every node and in such a way creates a system with no points of failure. The solution is selfhealing and self-organizing. In this kind of fully distributed and symmetric architecture any IN.finite Casambi unit can go offline and catch up from others when they return back online.